RV 旋片泵

EDWARDS

WWW.EDWARDSVACUUM.COM

创新产品　全球实力　当地支持　真空专长

性能得到验证的工业标准真空泵

Edwards 30年在科学应用领域的经验，使我们深深地懂得真空在科学研究领域所起的重要作用。从这一平台出发，通过与主要的分析仪器制造商的合作，我们不断创新真空产品，而这种与用户的合作贯穿于研究开发的全过程。

Edwards RV泵已成为初真空应用的工业标准泵。RV泵在极限真空情况下高或低排气能力的特殊性及综合其超低的噪音设计，使其成为许多应用和环境中的最佳选择。

所有的RV泵都通过了UL及SCA室外测试。Edwards的全球网络可为其产品提供全球支持及服务。

典型的应用

	RV 3/5	RV 8/12
分析仪器 - GCMS	●	
分析仪器 - LCMS		●
离心机超高速	●	●
镀膜	●	●
除气/脱硫石油，环氧树脂	●	●
蒸馏/提取/过滤	●	●
冷冻干燥	●	●
真空炉	●	●
气瓶填充/排空	●	●
胶体干燥	●	●
手套箱，烘箱	●	●
高真空实验台	●	●
密封检漏，氦气检漏	●	●
装载与传输腔	●	●
制冷业	●	●
研发	●	●
旋转式、离心式蒸发器	●	●
扫描电子显微 - SEM	●	●
SEM/FIB(离子束矫正)	●	●
溶剂回收	●	●
表面科学仪	●	●
分子泵前级	●	●

可调气镇

极强的水蒸汽处理能力

专利进口阀

平滑打开，快速关闭

整体式空气排放

静音运行

宽电压马达

宽电压马达适用全球不同国家

集成的IEC 60320 连接器

无需客户额外接线

所有泵均经EN61010, CSA C22.2 1010, UL 61010认证

安全产品

EDWARDS

马达带开关

便于控制

专利模式开关

集高真空模式和高排气量
模式于一体

尺 寸

	A	B	C	D	E	F
RV3	430	158	225	156	111	29
RV5	430	158	225	156	111	29
RV8	470	158	225	196	111	35
RV12	490	158	225	216	111	35

(全部尺寸为毫米)

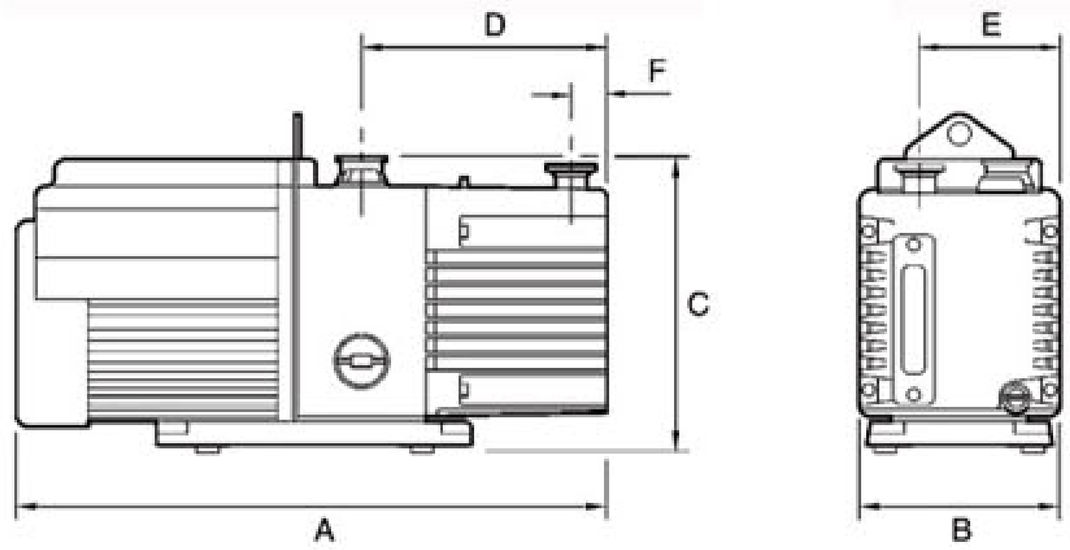

技术规格

	赫兹	单位	RV3	RV5	RV8	RV12
真空参数						
峰值抽速	60	cfm	2.3	3.6	5.9	8.4
	50	m^3/h	3.3	5.1	8.5	12
极限真空(全压)	60	Torr	1.5×10^{-3}	1.5×10^{-3}	1.5×10^{-3}	1.5×10^{-3}
	50	mbar	2.0×10^{-3}	2.0×10^{-3}	2.0×10^{-3}	2.0×10^{-3}
极限真空GB I(全压)	50/60	Torr	2.3×10^{-2}	2.3×10^{-2}	2.3×10^{-2}	2.3×10^{-2}
		mbar	3.0×10^{-2}	3.0×10^{-2}	3.0×10^{-2}	3.0×10^{-2}
极限真空GB II(全压)	50/60	Torr	9.1×10^{-2}	9.1×10^{-2}	4.6×10^{-2}	9.1×10^{-2}
		mbar	1.2×10^{-1}	1.2×10^{-1}	6.0×10^{-2}	1.2×10^{-1}
高流量模式	50/60	Torr	2.3×10^{-2}	2.3×10^{-2}	2.3×10^{-2}	2.3×10^{-2}
		mbar	3.0×10^{-2}	3.0×10^{-2}	3.0×10^{-2}	3.0×10^{-2}
可处理水蒸汽压力		Torr	60	38	38	24
		mbar	80	50	50	32
水蒸汽处理能力-GB I		g/h	60	60	60	60
水蒸汽处理能力-GB II		g/h	220	220	220	290
马达数据						
单相/三相马达功率(标配)	60	W	300	300	550	550
	50	W	250	250	450	450
标准马达转速	60	rpm	1800	1800	1800	1800
	50	rpm	1500	1500	1500	1500
物理参数						
重量		lb	47.5	47.5	57	58
		kg	21.5	21.5	26	26.3
油量		liters	0.7	0.7	0.75	1
油型			19	19	19	19
入口法兰			NW25	NW25	NW25	NW25
出口法兰			NW25	NW25	NW25	NW25
噪音等级	50	dBA	48	48	48	48
运行环境温度		°C	12 to 40	12 to 40	12 to 40	12 to 40

产品型号

	品 名	订货号 超级油	订货号 PFPE油*
RV3	115/230V, 50/60Hz set to 230V	A65201903	A65209903
	100/200V, 50/60Hz	A65201904	A65209904
	200-220v/380-415V, 50Hz 200-230/460V, 60Hz, 3 phase	A65201905	A65209905
	115/230V, 50/60Hz set to 115V	A65201906	A65209906
RV5	115/230V, 50/60Hz set to 230V	A65301903	A65309903
	100/200V, 50/60Hz	A65301904	A65309904
	200-220v/380-415V, 50Hz 200-230/460V, 60Hz, 3 phase	A65301905	A65309905
	115/230V, 50/60Hz set to 115V	A65301906	A65309906
RV8	115/230V, 50/60Hz set to 230V	A65401903	A65409903
	100/200V, 50/60Hz	A65401904	A65409904
	200-220v/380-415V, 50Hz 200-230/460V, 60Hz, 3 phase	A65401905	A65409905
	115/230V, 50/60Hz set to 115V	A65401906	A65409906
RV12	115/230V, 50/60Hz set to 230V	A65501903	A65509903
	100/200V, 50/60Hz	A65501904	A65509904
	200-220v/380-415V, 50Hz 200-230/460V, 60Hz, 3 phase	A65501905	A65509905
	115/230V, 50/60Hz set to 115V	A65501906	A65509906

可提供防爆马达
均提供初次使用时所需油品
**不包括PFPE油*

	品 名	订货号
电源线	英国三脚插头	A50505000
	北欧插头	A50506000
	北美插头	A50507000
	无插头	A50508000
油型	Ultragrade 19, 1 liter bottle	H11025015
	Fomblin YVAC 06/6 1kg (532 ml)	H11301019
入口附件	入口油雾捕集器 - FL20K	A13305000
出口附件	油雾过滤器 - EMF10	A46226000
	油雾过滤器 - EMF20	A46229000
回油装置	适用于清洁应用 (无气镇)	A50420000
	可调气镇	A50523000
减震器		A24801404
备用维修包	清洁维修备件包	A65201131

附 件

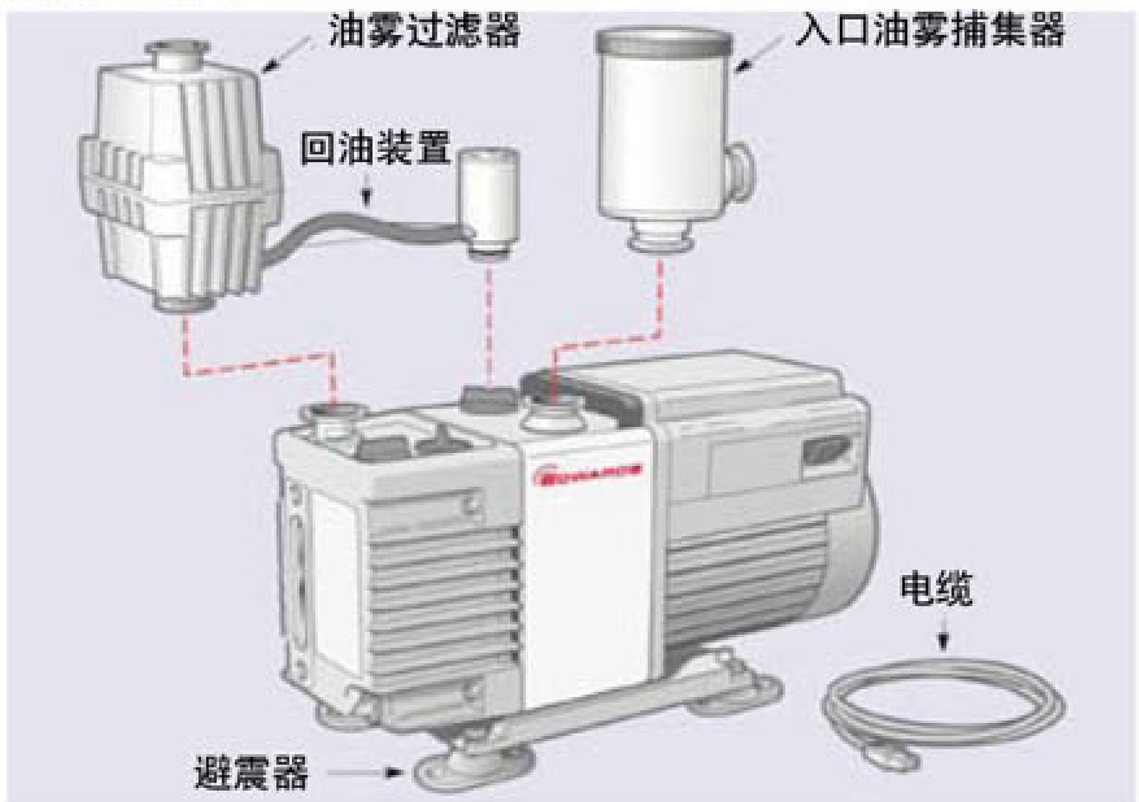

100年来Edwards正如您所熟知和信任的一样，致力于提供创新的真空泵及其系统。我们努力降低您的运行成本，提高您的产能和增强您的产成品质量。Edwards产品基于卓越的制造水平，经过验证的技术以及享有盛誉的全球服务网络支持。

Edwards的每一个产品都有我们卓越的诚信和实力作为后盾，提供超出客户期望的更好的支持。Edwards产品是您的工艺中必不可少的。

产 品:

- 干式真空泵
- 油封真空泵
- 涡轮分子泵
- 尾气管理系统
- 集成式真空和废气处理系统
- 液体净化系统
- 化学品管理
- 冷却机组
- 镀膜系统
- 真空系统部件

服 务:

- 设备维护和维修
- 产品更换
- 设备翻新
- 现场和驻厂服务
- 远程电子诊断
- 产品培训

全球联系方式:

比利时
Brussels +32 2 363 0030

巴西
Sao Paulo +55 11 3952 5000

中国
Shanghai +86 21 5866 9618

法国
Paris +33 1 47 98 24 01

德国
Munich 0800 000 1456

印度
Mumbai +91 22 2565 1177

以色列
Qiryat-Gat +972 8 681 0633

意大利
Milan +39 02 48 4471

日本
Yachiyo +81 47 458 8831

韩国
Bundang +82 31 716 7070

新加坡
Singapore +65 6546 8408

台湾
Toufen Town +886 37 611422

英国
Crawley +44 1293 528844
UK Local Rate (UK Only) 08459 212223

美国
MA +1 978 658 5410
Toll Free (US Only) +1 800 848 9800

© Edwards Limited 2007. All rights reserved. Edwards and the Edwards logo are trade marks of Edwards Limited.

EDWARDS

WWW.EDWARDSVACUUM.COM

info@edwardsvacuum.com

Publication Number: A65209895, Issue B. Rev 01/2008